Інв. Підп.	Підп, дата	Зам.інв.

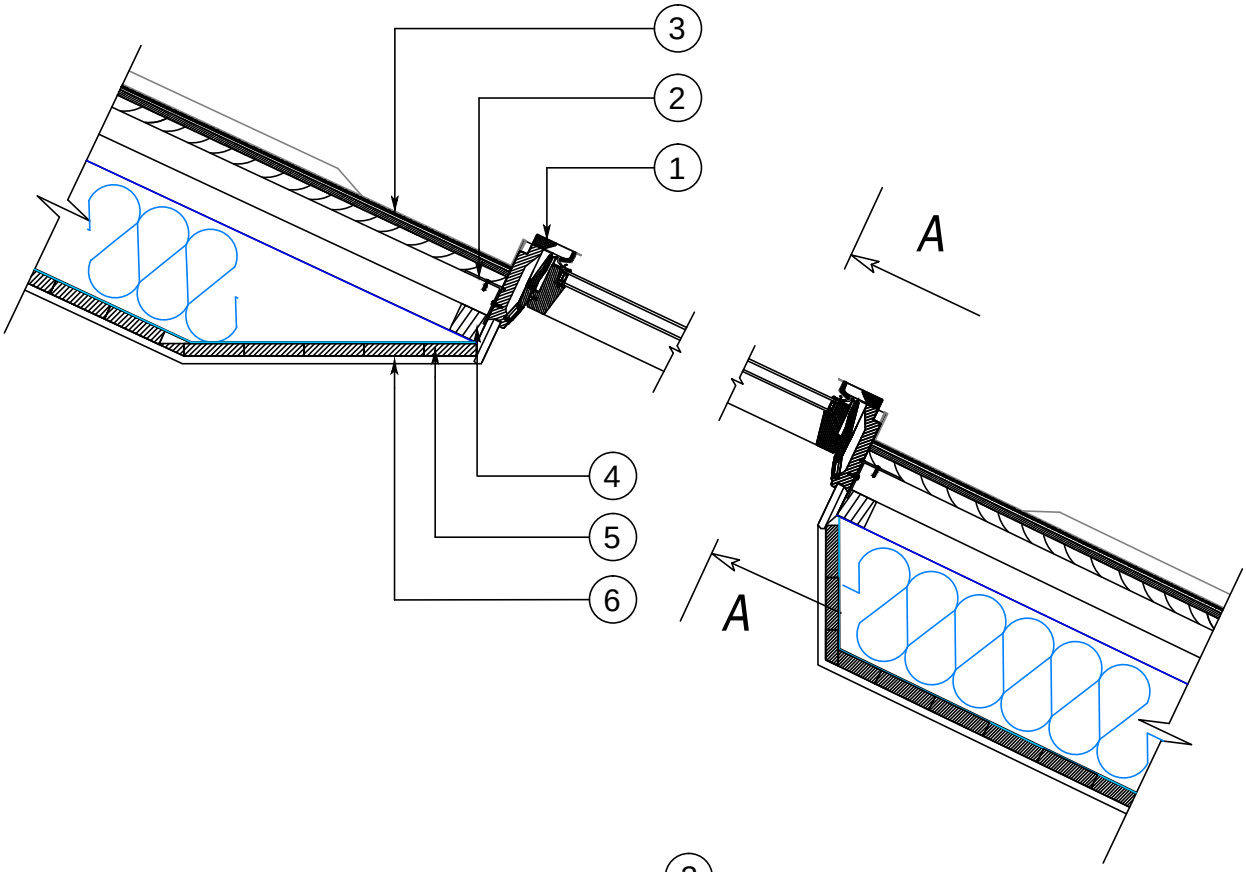

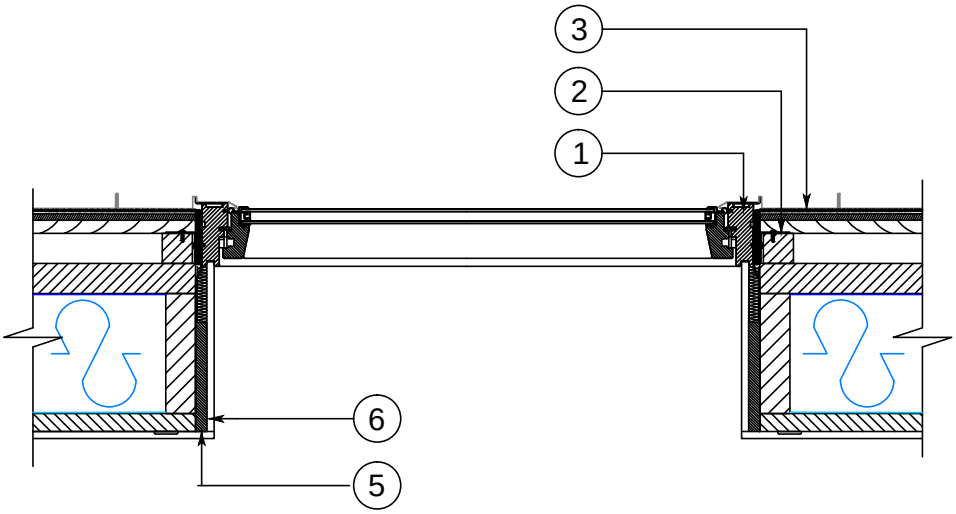

№	Найменування
1.	Конструкція вікна
2.	Кріплення вікна до крокв кутиком
3.	Оклад вікна
4.	Брус 50х50 мм
5.	Дошка 100х25 мм
6.	Внутрішнє оздоблення

	к-ть	лист	№ док	підпис	дата	Мансардне вікно в фальцевій покрівлі
						стадія / лист
Директор						МЕТАЛЕВА ПОКРІВЛЯ
Перевірив						
Розробив						