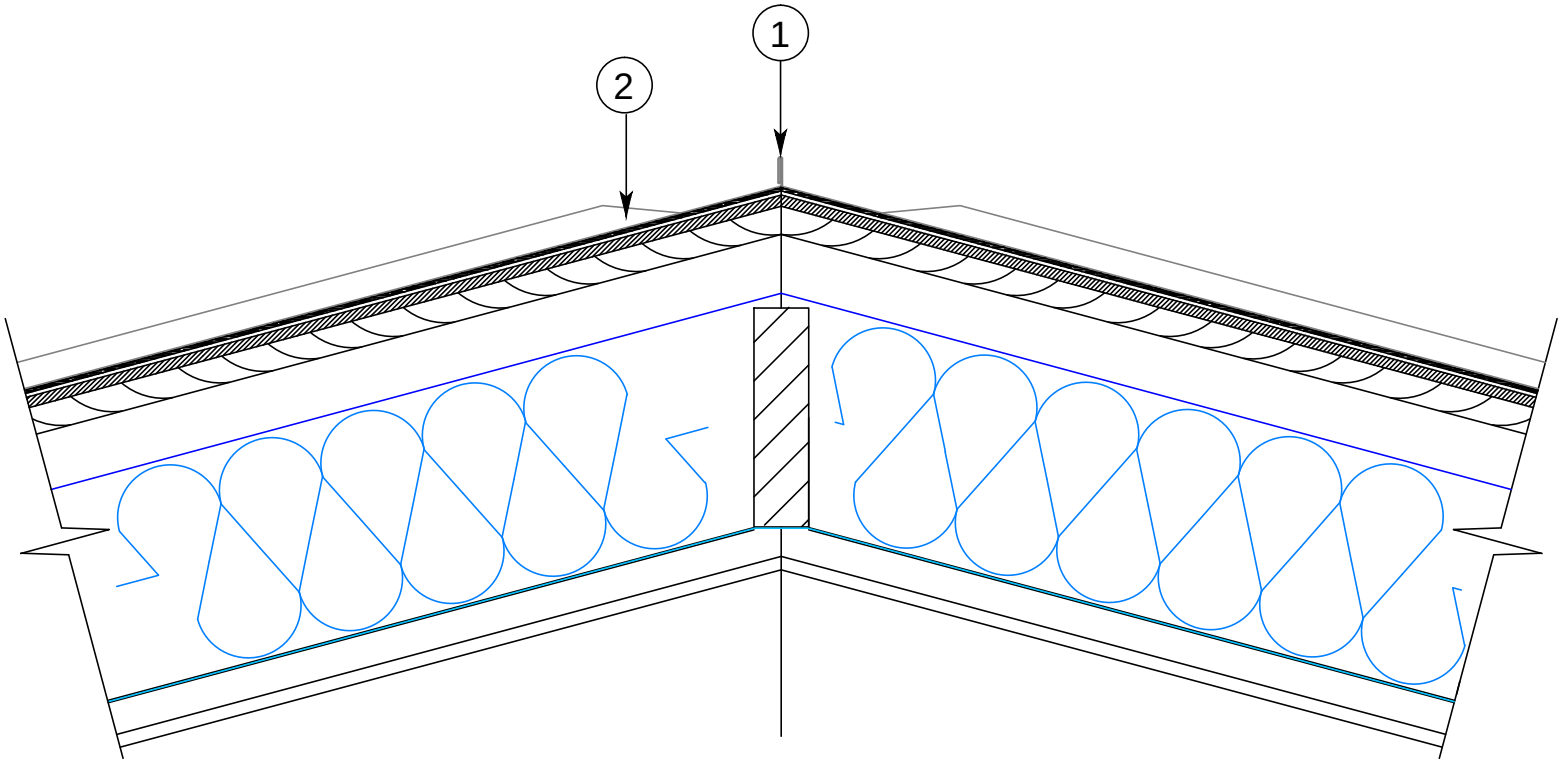

№	Наименование
1.	Клепаный прямой конек
2.	Фальцевая картина

Изм	к-во	лист	№ док	подпись	дата	Прямой конек для фальцевых кровель
						стадия / лист / листов
Директор						МЕТАЛЕВА ПОКРІВЛЯ класичні та сучасні металеві покрівлі
Проверил						
Разраб.						

Взам.инв.

Подп. дата

Инв. Подп.